Tecnofijaciones de Costa Rica S.A.
3101625644
contacto@tecnofijacionescr.com
http://www.tecnofijacionescr.com
+506 2256 8115
Costa Rica , San José (CR) , San José , Uruca

RUEDA POLIURETANO 150X45MM GIRATORIA CON FRENO LEX-POTH 150XR-FI 583187 BLICKLE

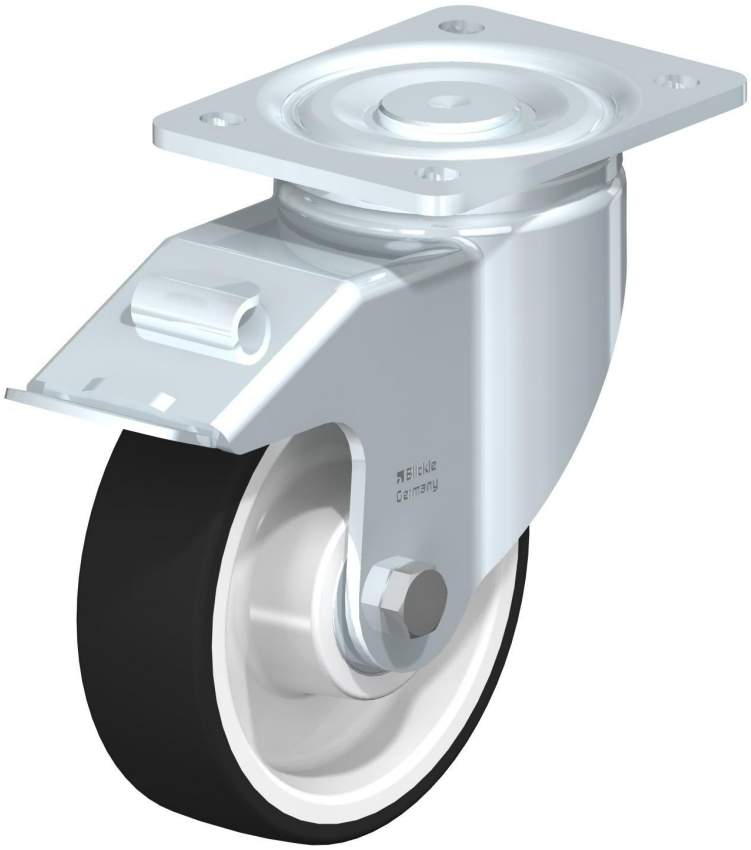

Descripción

- Rueda giratoria de acero inoxidable, con platina atornillable, versión semipesada, con freno 'stop-fix', rueda, con banda de rodadura de poliuretano termoplástico, con núcleo de poliamida pesado

CARACTERISTICAS

- Soporte: serie LX

- Acero cromo-níquel de alta calidad (1.4301/AISI 304), inoxidable, alisada
- Todos los elementos y el material del eje son resistentes a la corrosión
- Doble carril de bolas en la cabeza giratoria
- Vástago central estable
- Cabeza giratoria sellada
- Juego mínimo de la cabeza giratoria, marcha suave, alta durabilidad gracias al remachado dinámico especial Blickle
- Rueda: serie POTH
- Banda de rodadura: poliuretano termoplástico de alta calidad (TPU), dureza 94 Shore A, color gris oscuro, no deja huellas, no decolora al contacto
- Núcleo: poliamida 6 de alta calidad, resistente a la rotura, color blanco natural
- Otras propiedades:
- Muy alta resistencia química a muchos medios agresivos
- Resistencia a la temperatura: de -25 °C a +70 °C, brevemente hasta +90 °C, capacidad de carga reducida a más de +35 °C

ESPECIFICACIONES

- Ø de rueda: 150 mm
- Ancho de rueda: 45 mm
- Capacidad de carga a 4 km/h: 400 kg
- Capacidad de carga (estática): 1000 Kg
- Tipo de rodamiento: Cojinete de agujas
- Altura total: 190 mm
- Dimensión de platina: 140x110 mm
- Distancia entre pernos: 105x75-80 mm

Tecnofijaciones de Costa Rica S.A.
3101625644
contacto@tecnofijacionescr.com
http://www.tecnofijacionescr.com
+506 2256 8115
Costa Rica , San José (CR) , San José , Uruca

- Ø perno: 11 mm
- Voladizo: 60 mm
- Resistencia mínima a la temperatura: -25 °C
- Resistencia máxima a la temperatura: 70 °C
- Dureza de banda de rodadura: 94 Shore A
- Peso unitario: 2.3 kg
- No deja huellas: Sí
- No decolora al contacto: Sí
- Resistente a la corrosión: Sí

GARANTÍA

12 MESES DE GARANTÍA CONTRA DEFECTOS DE FABRICACIÓN. VELOCIDAD MAXIMA DE 4 KM/HR, SUPERFICIE LIMPIA Y PLANA LIBRE DE QUIMICOS. NO APLICA PARA SUPERFICIES CON ABRASION.